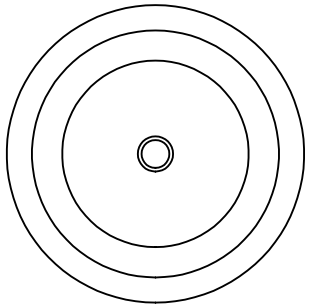

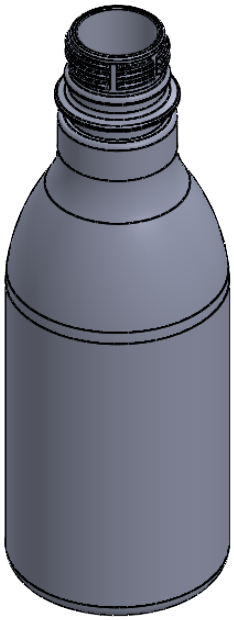

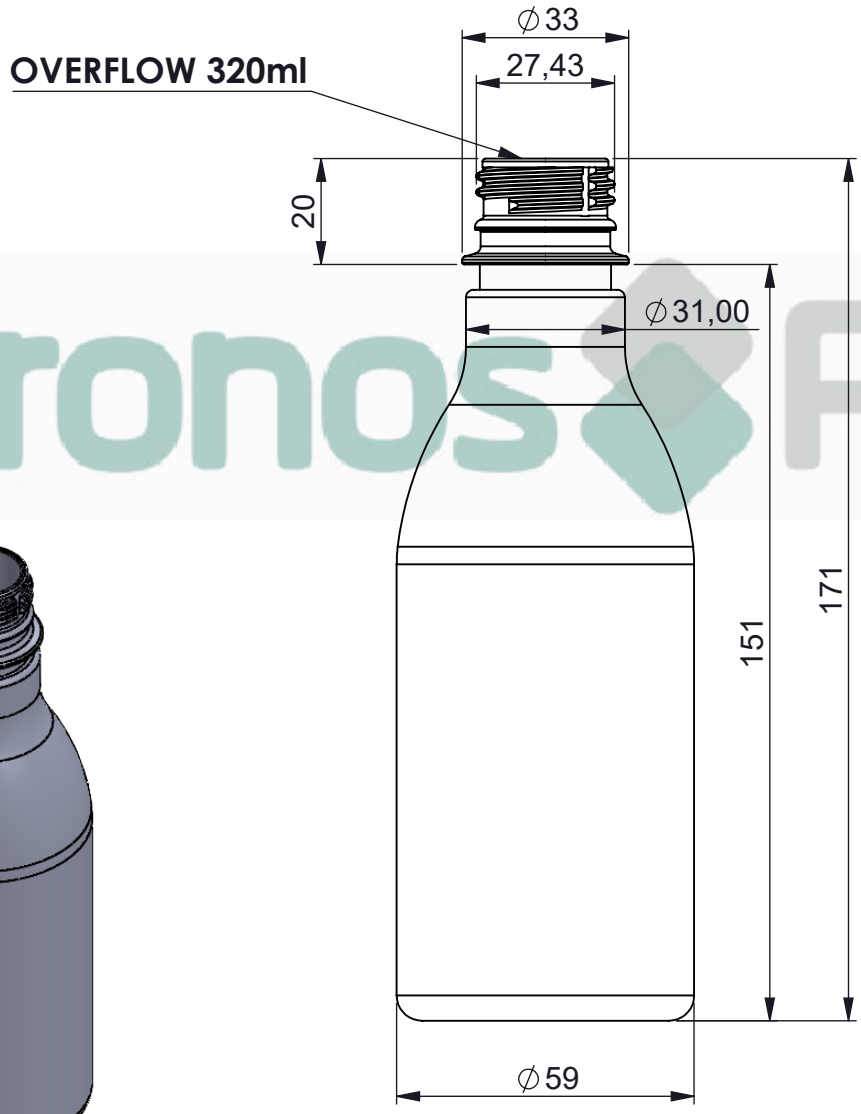

-	-	FK226	PET	28-1810	-	24g
ITEM	QTD.	DESCRIÇÃO	MATERIAL	DIM. BOCAL	DIM. BRUTA	MASSA [g]

ARQUIVO CAD: \\192.168.88.109\ti\Nova pasta\desenho frascos kronospet\FK226- Frasco Ciliíndrico Urano 300ml\FK226- Frasco Ciliíndrico Urano 300ml

TRAT. TÉRM.: -	DES. EVANDRO	DATA 22/09/22	TÍTULO: **Frasco Cilíndrico Urano 300ml**
CLIENTE: -			
ESC. 1:1.5	PROJ. EVANDRO	DATA 22/09/22	
Kronos Pet	APROV.	DATA	DESENHO Nº **FK226** / FORM. A4 / REV. -

IMPRESSO EM 14/11/2022