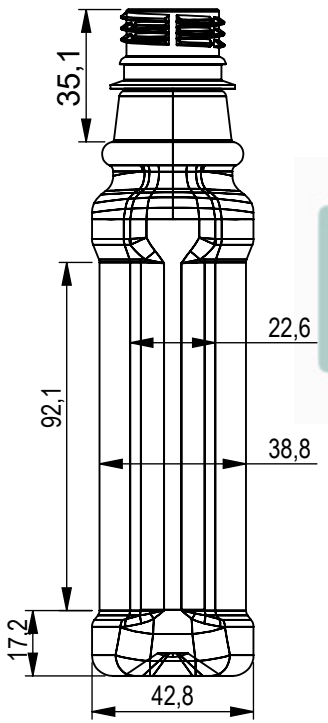


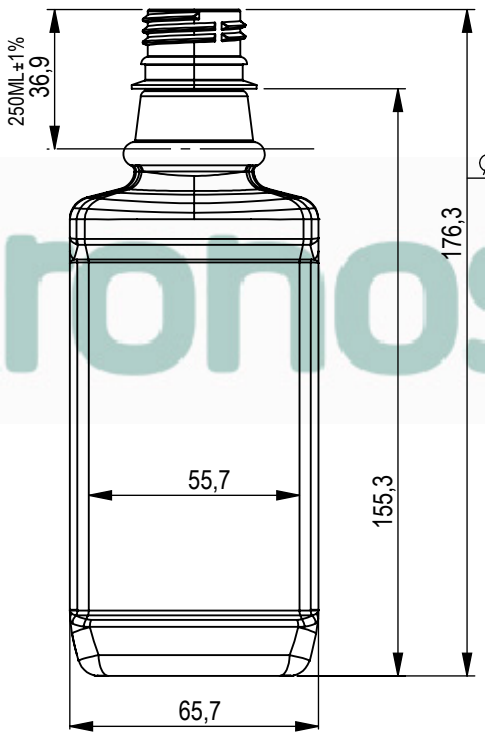


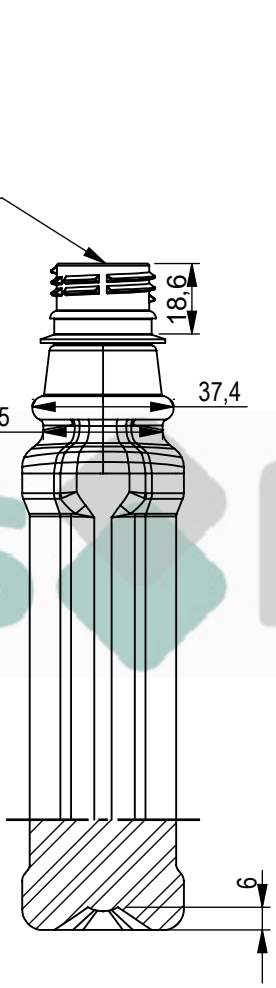


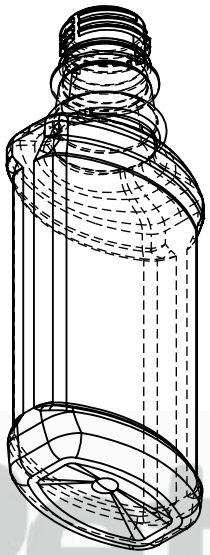

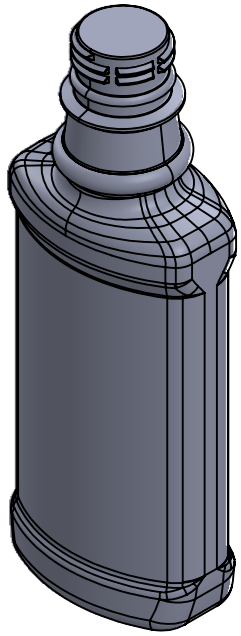

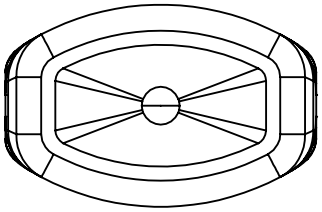

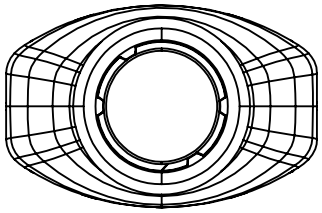

| ITEM | QTD. | DESCRIÇÃO | MATERIAL | DIM. ACAB. | DIM. BRUTA | MASSA [kg] |
|---|---|---|---|---|---|---|
| - | - | FK240 | PET | 28-1810 | - | 32g |

**ARQUIVO CAD:** \\192.168.88.109\kr-ma-ti\Nova pasta\desenho frascos kronospet( ATUALIZADO)\FK240- Frasco Enxaguante 250ml\

| | | | |
|---|---|---|---|
| **TRAT. TÉRM.:** - | **DES.** DOUGLAS | **DATA** 24/04/23 | **TÍTULO:** FRASCO ENXAGUANTE 250ML |
| **CLIENTE:** - | | | |
| **ESC.** 1:1.7 | **PROJ.** DOUGLAS | **DATA** 24/04/23 | |
| Kronos Pet | **APROV.** | **DATA** | **DESENHO Nº** FK240 — **FORM.** A4 — **REV.** - |

IMPRESSO EM 10/05/2023