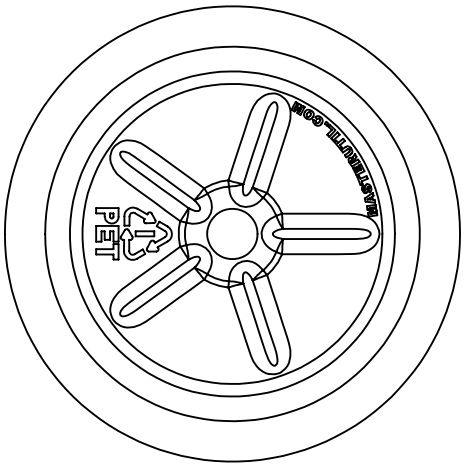

A PRESSÃO NORMAL DE ATM
CAPACIDADE 524 GRAMAS
DENSIDADE 1.00
MAS COM VARIAÇÃO DE +1%

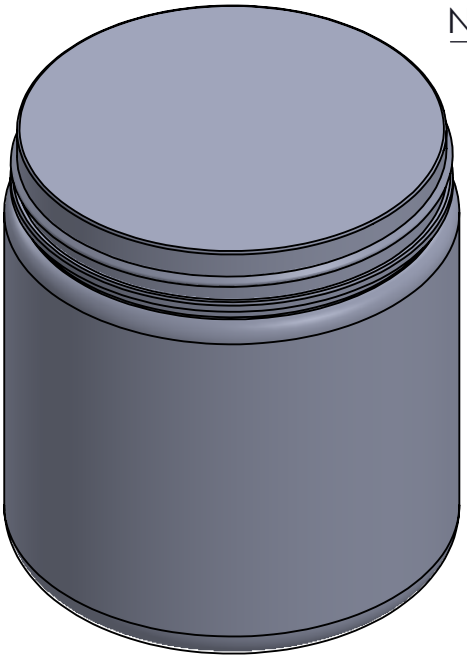

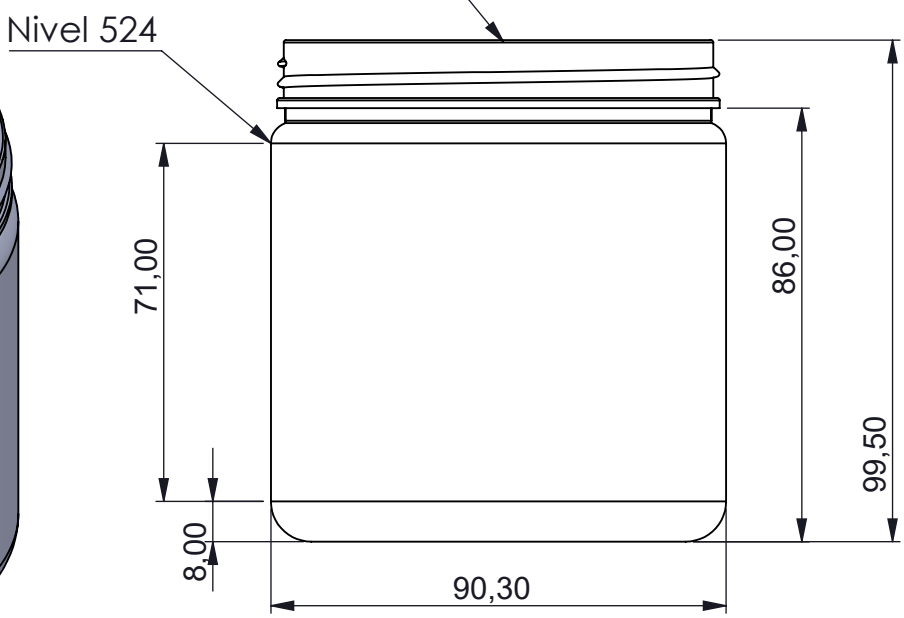

ITEM	QTD.	DESCRIÇÃO	MATERIAL	DIM. BOCAL	DIM. BRUTA	MASSA [g]
-	-	MU06	PET	85mm		42gr

ARQUIVO CAD: \\192.168.88.109\ti\Nova pasta\Desenhos Frascos Masterutil e Molde\FOLHAS MOLDES E DESENHOS\MOLDE-MU-06\

TRAT. TÉRM.: -	DES. DOUGLAS	DATA 07/02/2022	TÍTULO: Pote Exclusivo 500ml
CLIENTE: -			
ESC. 2:3	PROJ. DOUGLAS	DATA 07/02/2022	
Kronos Pet	APROV.	DATA	DESENHO Nº MU06 / FORM. A4 / REV. -

IMPRESSO EM 07/02/2022