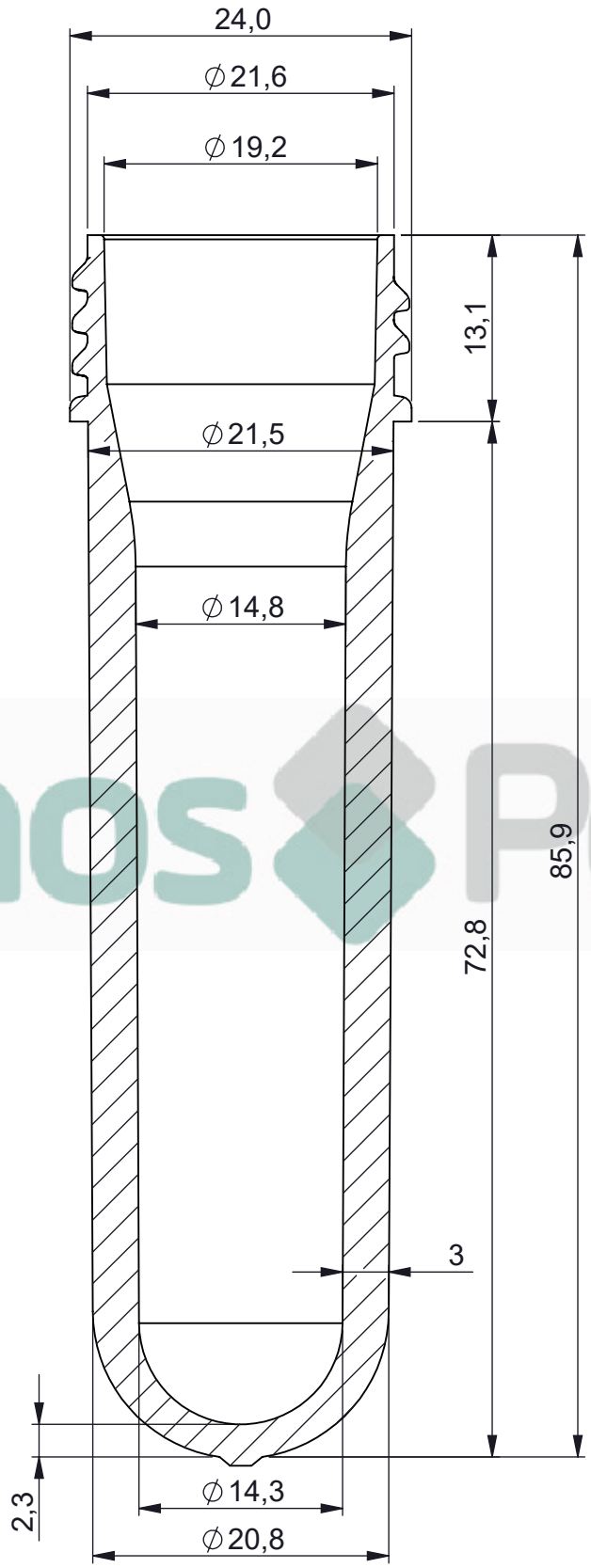

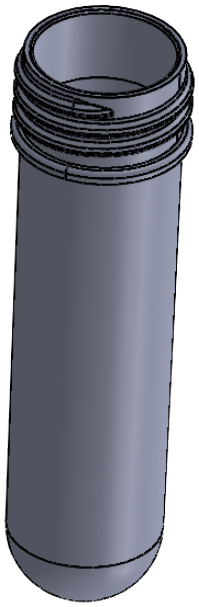

-	-	PRE-FORMA 24.410 19g	PET	24	-	19g
ITEM	QTD.	DESCRIÇÃO	MATERIAL	DIM. BOCAL	DIM. BRUTA	MASSA [g]

ARQUIVO CAD: D:\TRABALHO\DESENVOLVIMENTO\PRE-FORMA 24.410 19g\PRE-FORMA 24.410 19g

TRAT. TÉRM.: -	DES. CLEITON	DATA 28/02/22	TÍTULO: PK 17 PRE-FORMA 24.410 19g
CLIENTE: -			
ESC. 2:1	PROJ. CLEITON	DATA 28/02/22	
	APROV.	DATA	DESENHO Nº - / FORM. A4 / REV. -

IMPRESSO EM 28/02/2022